PASSMASS	ABMASS

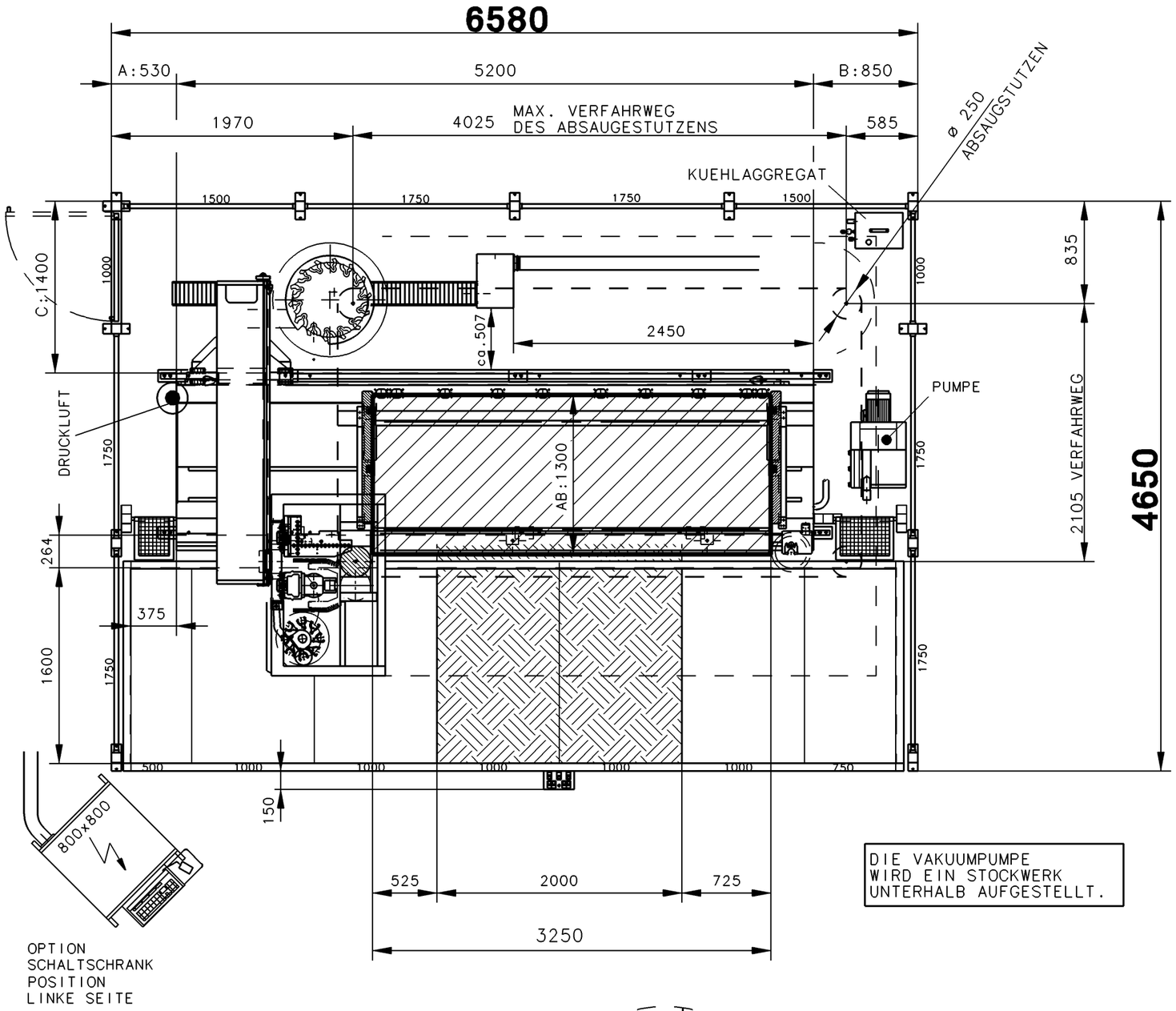

DIE VAKUUMPUMPE
WIRD EIN STOCKWERK
UNTERHALB AUFGESTELLT.

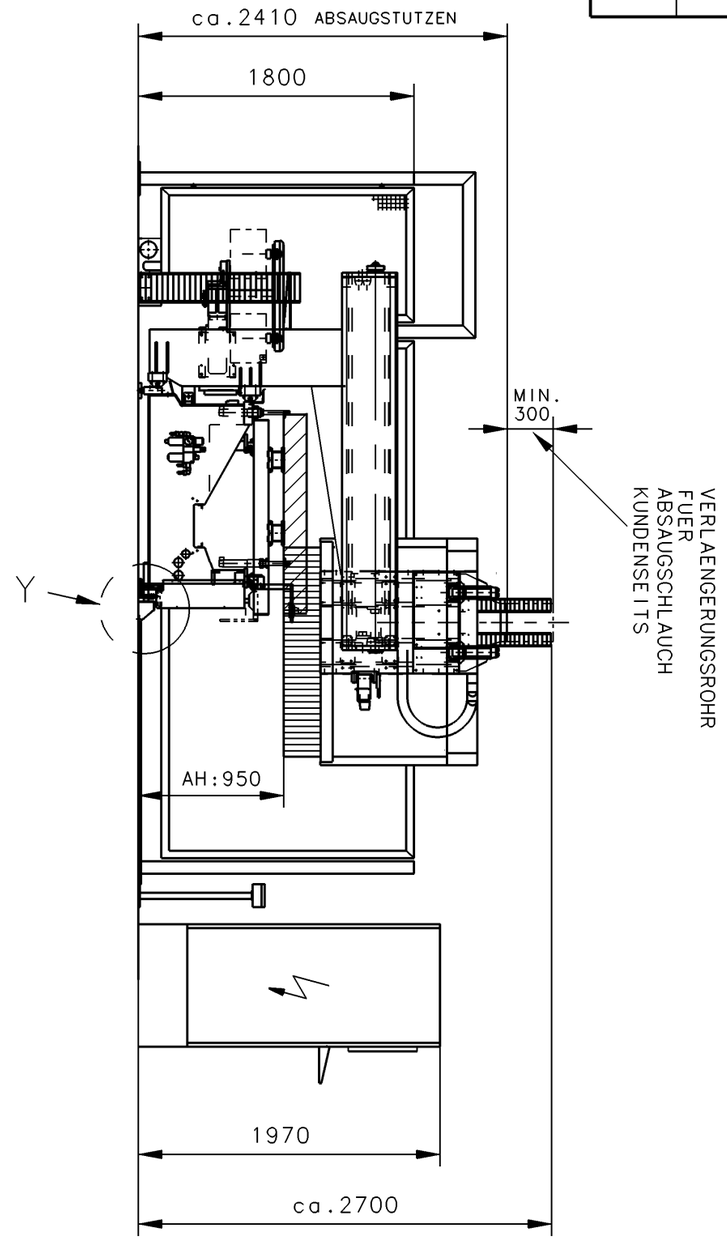

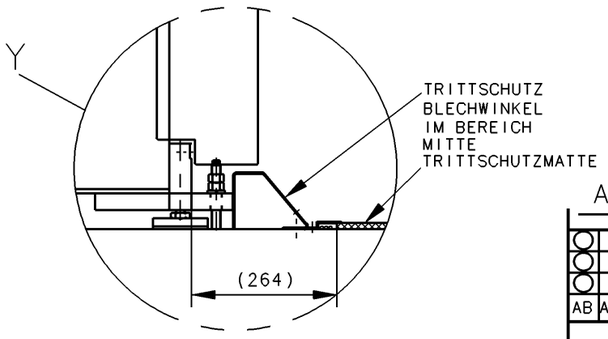

DIE MASCHINE IST OHNE SICHERHEITSABSCHRANKUNG
NICHT CE CONFORM UND DARF NICHT BETRIEBEN WERDEN.

WIRD DIE MASCHINE OHNE SCHUTZGITTER AUSGELIEFERT
MUSS DER FREIRAUM HINTER UND SEITLICH
DER MASCHINE GEWAEHRLEISTET SEIN.

FUNDAMENTPLAN
SIEHE BLATT 5-355-94-2990

AENDERUNGEN VORBEHALTEN

AB	AEND.NR.	DATUM	NAME

	DATUM	NAME
BEARB.	23.01.2007	Berlingh.T
GEÄN.		
KTRL		

M | WERKSTOFF | ROHMASS | MAT.-NR.

WEEKE Bohrsysteme GmbH

BENENNUNG
AUFSTELLPLAN
OPTIMAT BHC 550

ZEICHNUNGS-NR.
5-355-94-5680

60 Copyright reserved

CADAM A3

BL.1 | BL-Z.1

ZULAESSIGE ABWEICHUNGEN UEBER MASSE OHNE TOLERANZANGABE

| NENNMASSBEREICH (mm) FUER SCHWEISSKONSTRUKTIONEN | | |