EMPFOHLENE VORSICHERUNG						
	QUERSCHNITTS- FLAECHE ..MM2					
SICHERUNG	16 A	20 A	25 A	35 A	50 A	63 A
LEITUNGSLAENGE						
- 10 m	2.5 mm²	2.5 mm²	4.0 mm²	6.0 mm²	10.0 mm²	16.0 mm²
10 - 20 m	2.5 mm²	4.0 mm²	4.0 mm²	6.0 mm²	10.0 mm²	16.0 mm²
20 - 30 m	2.5 mm²	4.0 mm²	6.0 mm²	10.0 mm²	16.0 mm²	16.0 mm²

Passmaß | Abmaß

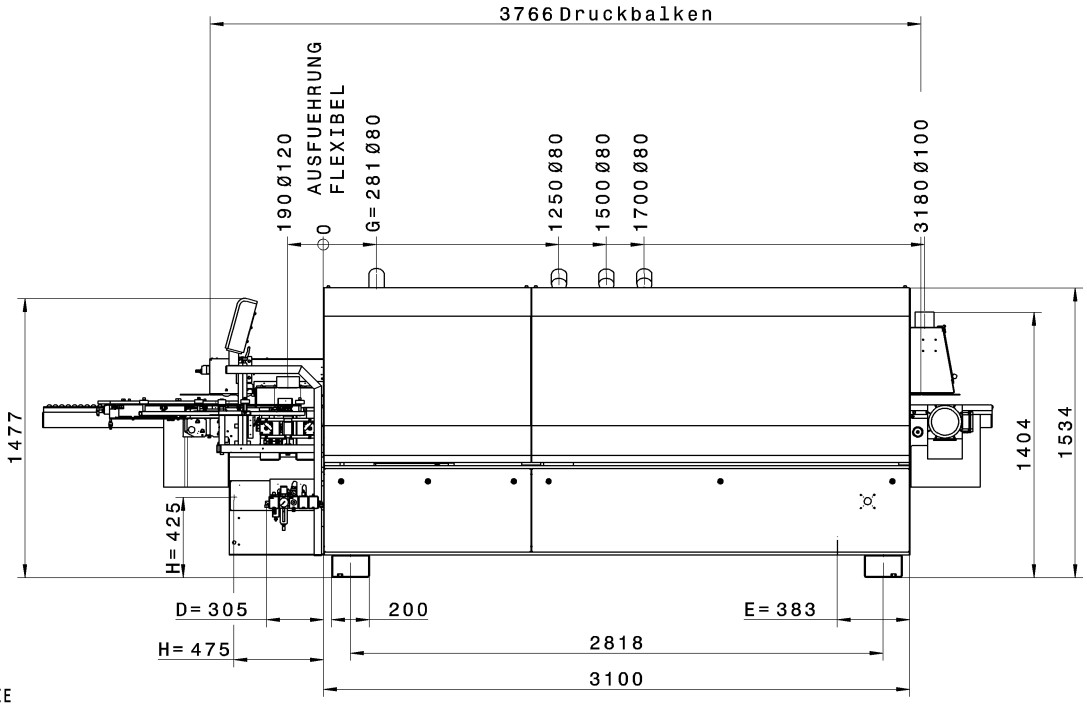

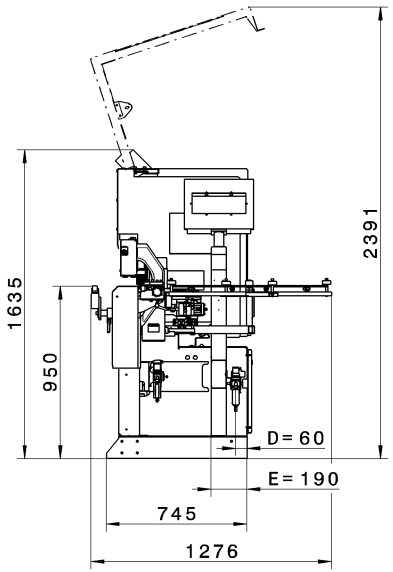

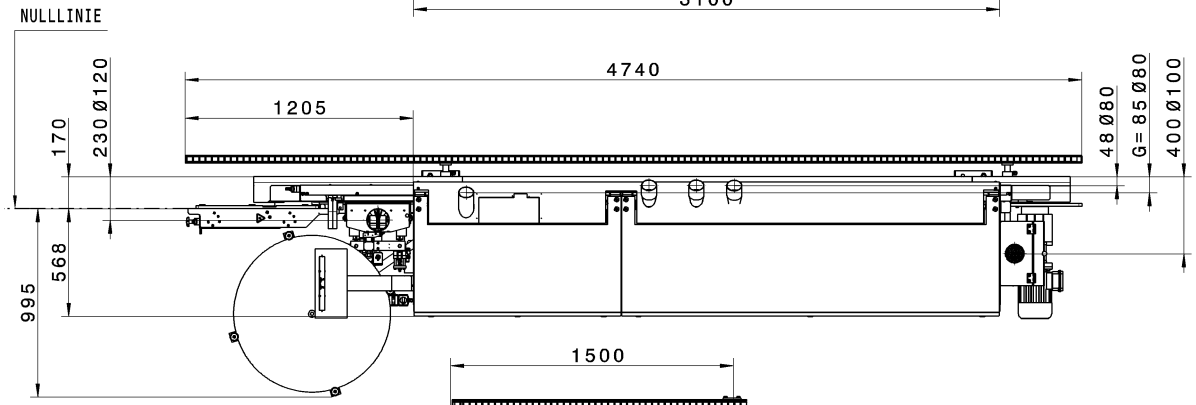

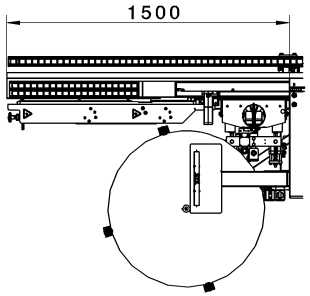

Option
+300
VERLAENGERUNG
EINLAUF

E= ELEKTROANSCHLUSS
BETRIEBSSPANNUNG
400V - 3PH - 50HZ

GESAMTANSCHLUSSWERT
12 KW

NENNSTROM
17.3 A

GEWICHT
1500 KG

D= DRUCKLUFTANSCHLUSS
6 BAR / Φ1/4"

ABSAUGELEISTUNG
Φ 80MM 510M³/H
Φ100MM 790M³/H
Φ120MM 1140M³/H

GESAMTABSAUGELEISTUNG
3460 M³/H

LUFTGESCHWINDIGKEIT
28 M/SEC

DRUCKVERLUST
CA. 2000PA

(B) DURCHSCHNITTLICHER DRUCKLUFTVERBRAUCH
533 Nl/min

G= ABSAUGELEISTUNG
VERLEIMAGGREGAT
Φ80MM 362M³/H

LUFTGESCHWINDIGKEIT
20M/SEC

OPTION
3x ABBLASEN /SPRUEHEN
H= KUNDENSEITIG

DRUCKLUFTVERSORGUNG

ABBLASEN

6BAR / Φ1/4"

LUFTVERBRAUCH ABBLASEN
200 Nl/min

DRUCK IN DER ZULEITUNG MIN. 6 BAR
STANDARD DRUCKLUFTQUALITAET NACH ISO 8573-1
GUETEKLASSEN

FESTE VERUNREINIGUNGEN KLASSE 3
WASSERGEHALT KLASSE 4
GESAMTOELGEHALT KLASSE 3

-B	0202100139	25.03.21	Mertz, H.
-A	0201900078	12.02.19	Willer, E.
AB	AEND. NR.	DATUM	NAME
		Datum	NAME
BEARB.		12.03.2018	Sommerfeld
KTRL.		12.02.2019	

ISO 2768 mK-E
EN ISO 13920 -BE
FARBCODETABELLE

M 1:20
WERKSTOFF -
GUSSMODELL _
Ω kg ❒ dm²

AUFSTELLPLAN
EDGETEQ S-240 KDF 230

HOMAG

ZEICHNUNGS-NR.
5-701-80-5410

A2

020
(C) Copyright reserved

30.03.2021_09:03:33